Capítulo 5 - Cortes e Secções

OBJECTIVOS

- Decidir sobre a necessidade ou não de recorrer a cortes ou secções para representar completamente uma peça em projecções ortogonais;
- Saber optar por um corte ou uma secção;
- Optando por um corte, escolher de entre os tipos possíveis de cortes;
- Efectuar correctamente a sua representação gráfica numa folha de papel, respeitando as representações convencionais.

Silva, Ribeiro, Dias, Sousa

CORTES E SECÇÕES

NECESSIDADE DE UTILIZAÇÃO DE CORTES

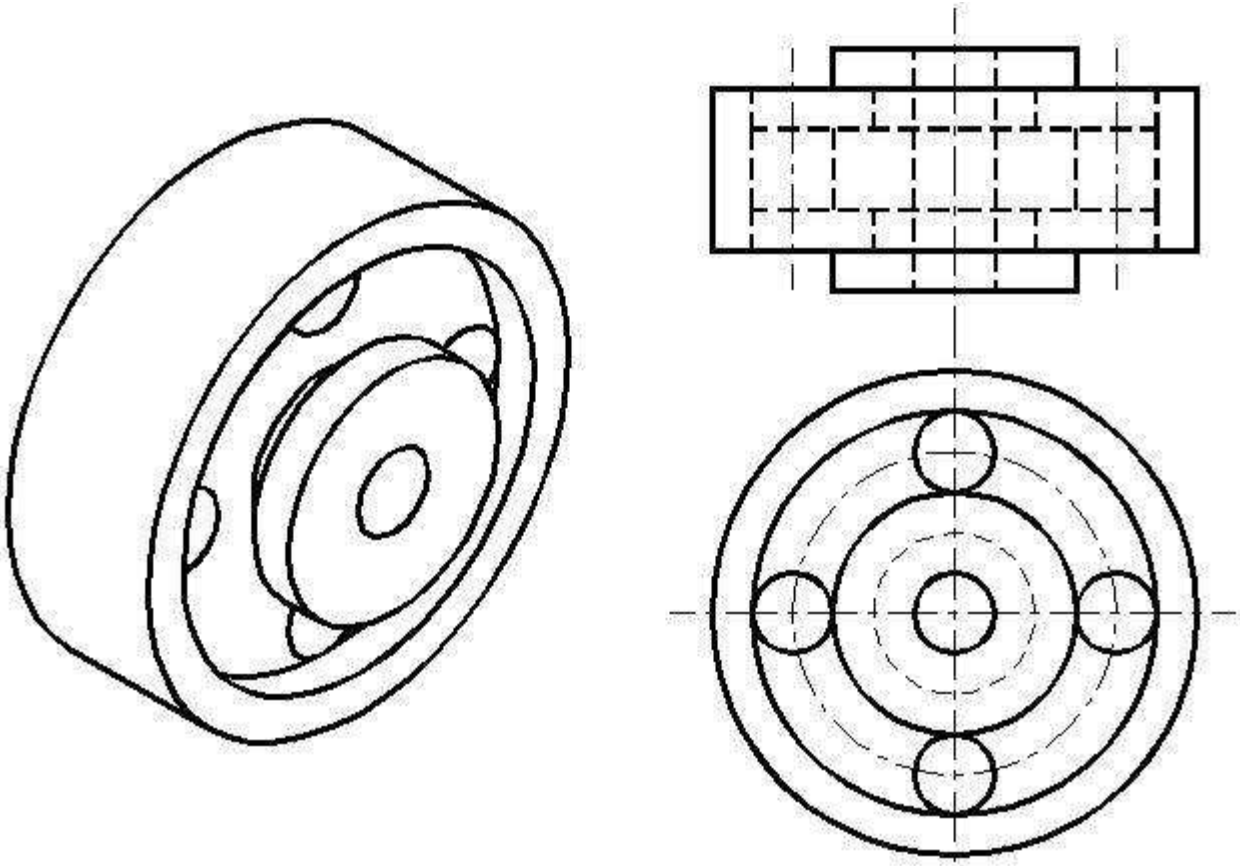

CORTES E SECÇÕES

NECESSIDADE DE UTILIZAÇÃO DE CORTES

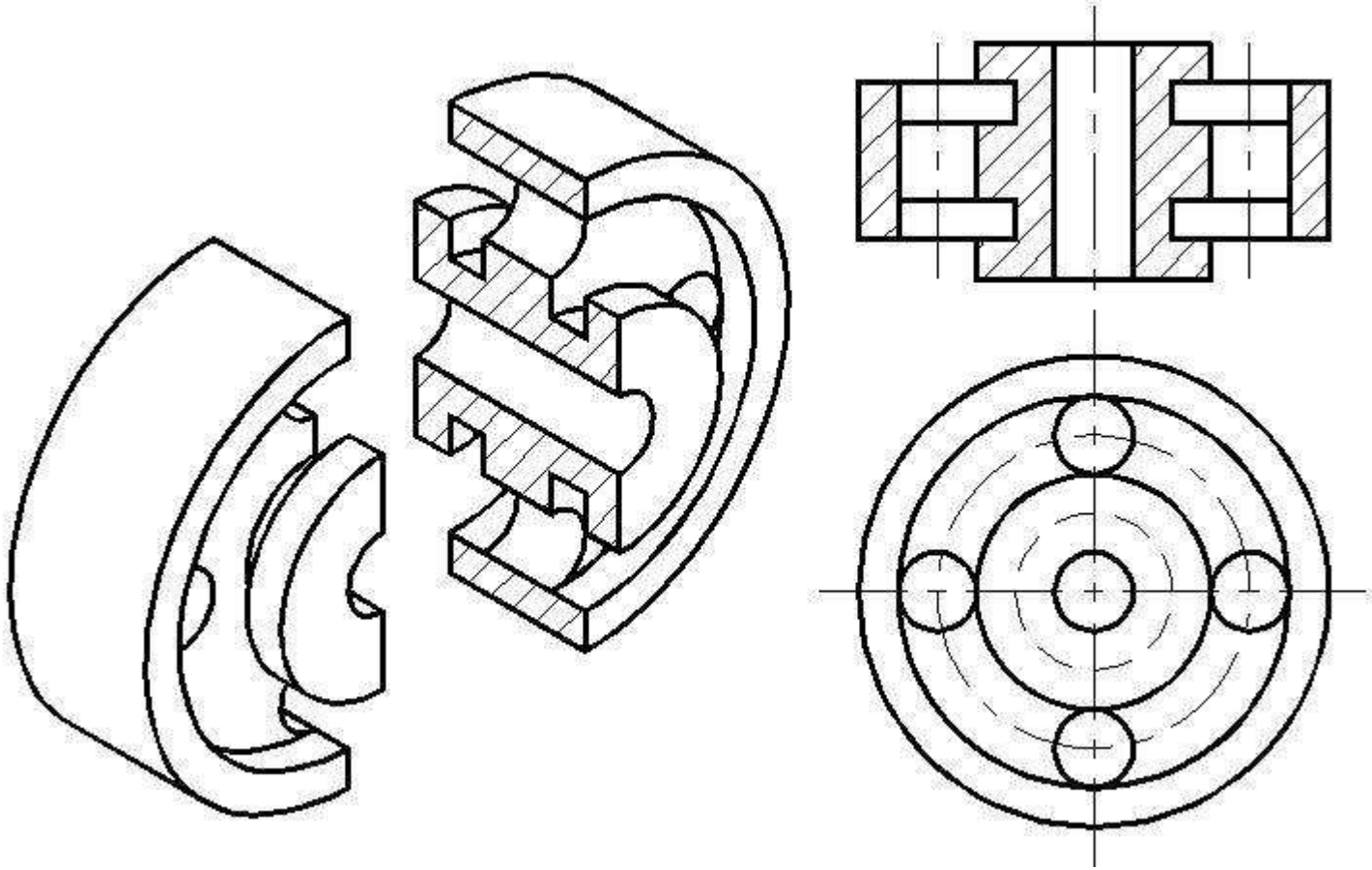

Corte da peça anterior, para evitar a representação em invisíveis, demasiado confusa

CORTES E SECÇÕES

Modos de efectuar tracejados

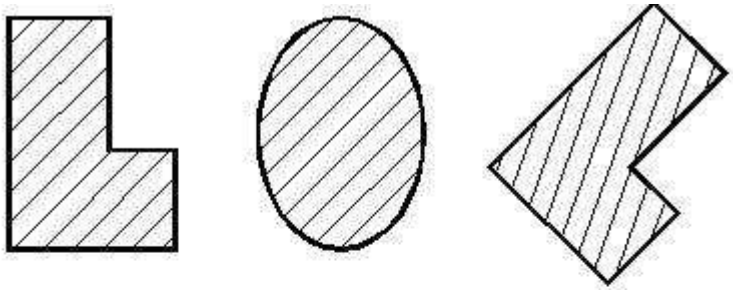

CORRECTO

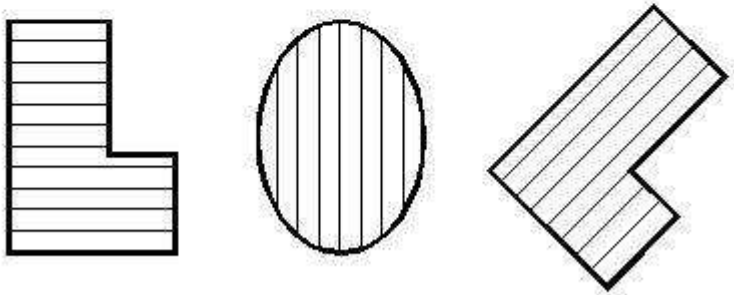

INCORRECTO

CORTES E SECÇÕES

Representação correcta de cortes

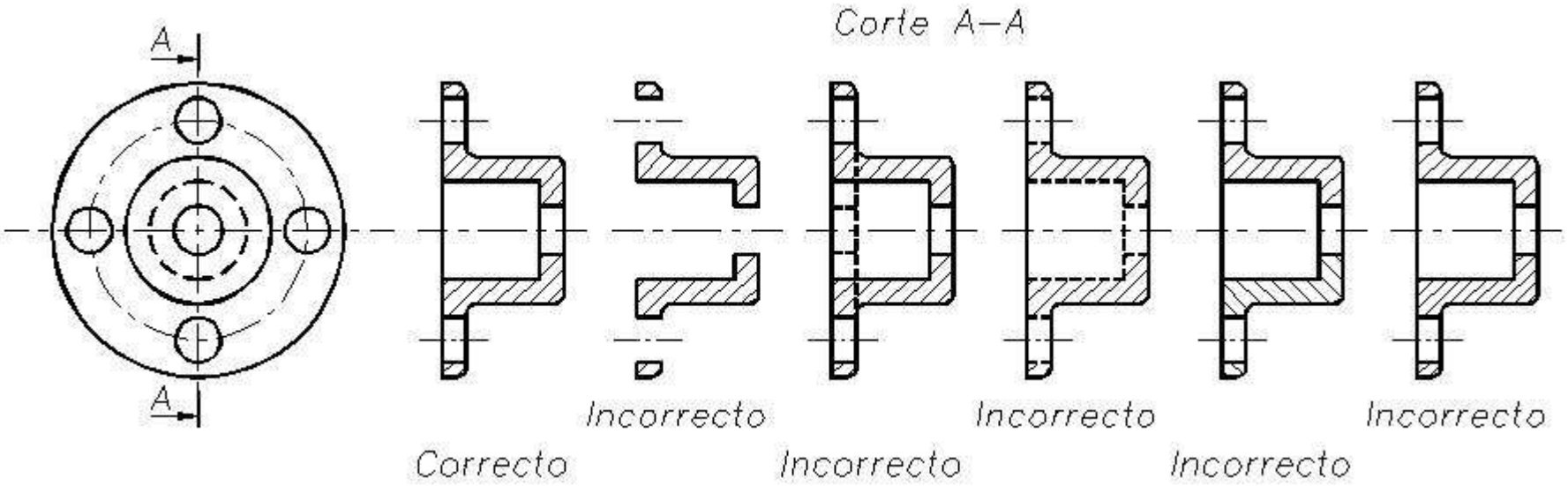

CORTES E SECÇÕES

- Redundância na representação de invisíveis

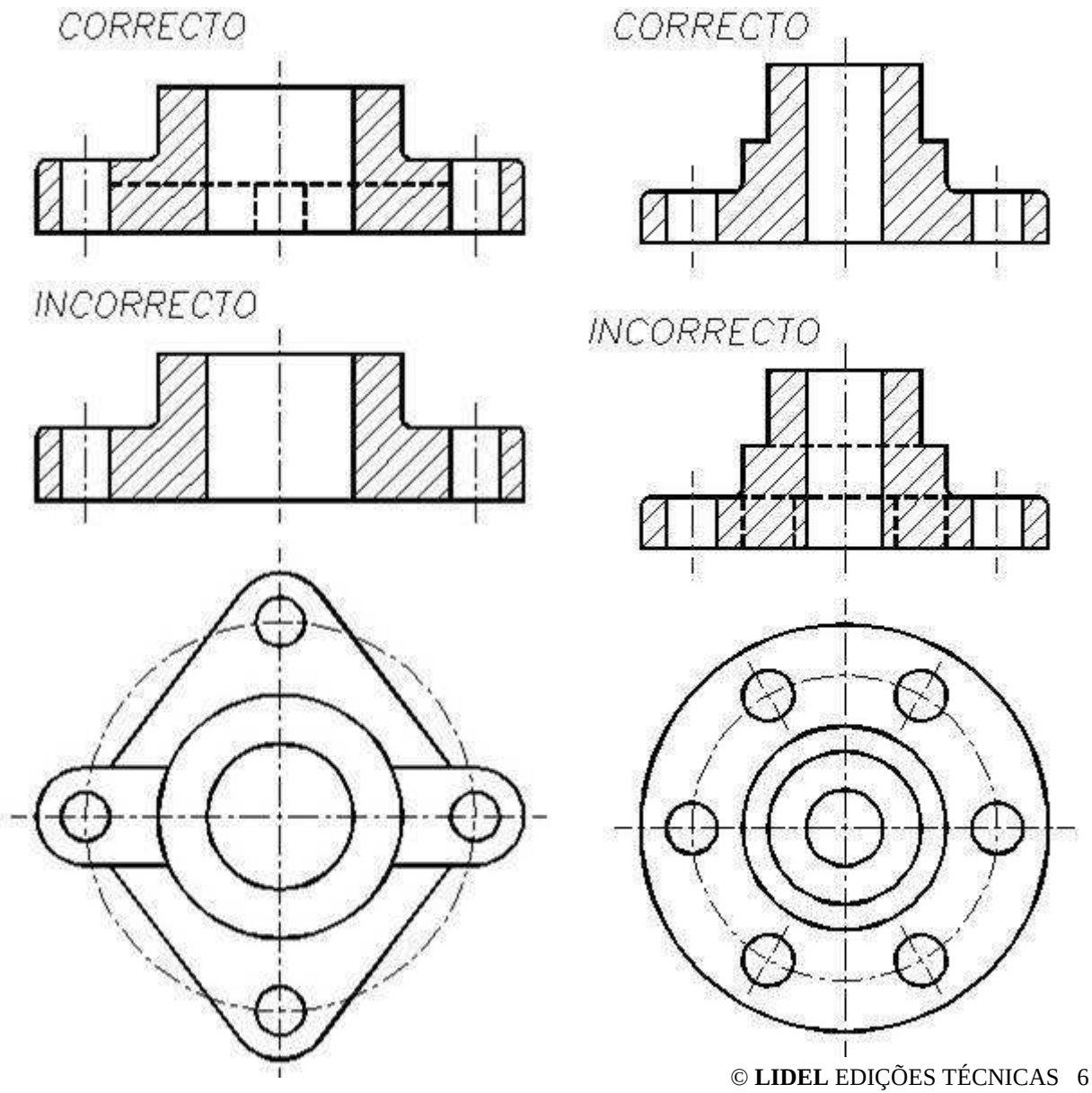

© **LIDEL** EDIÇÕES TÉCNICAS

CORTES E SECÇÕES

Figuração de diferentes materiais em corte

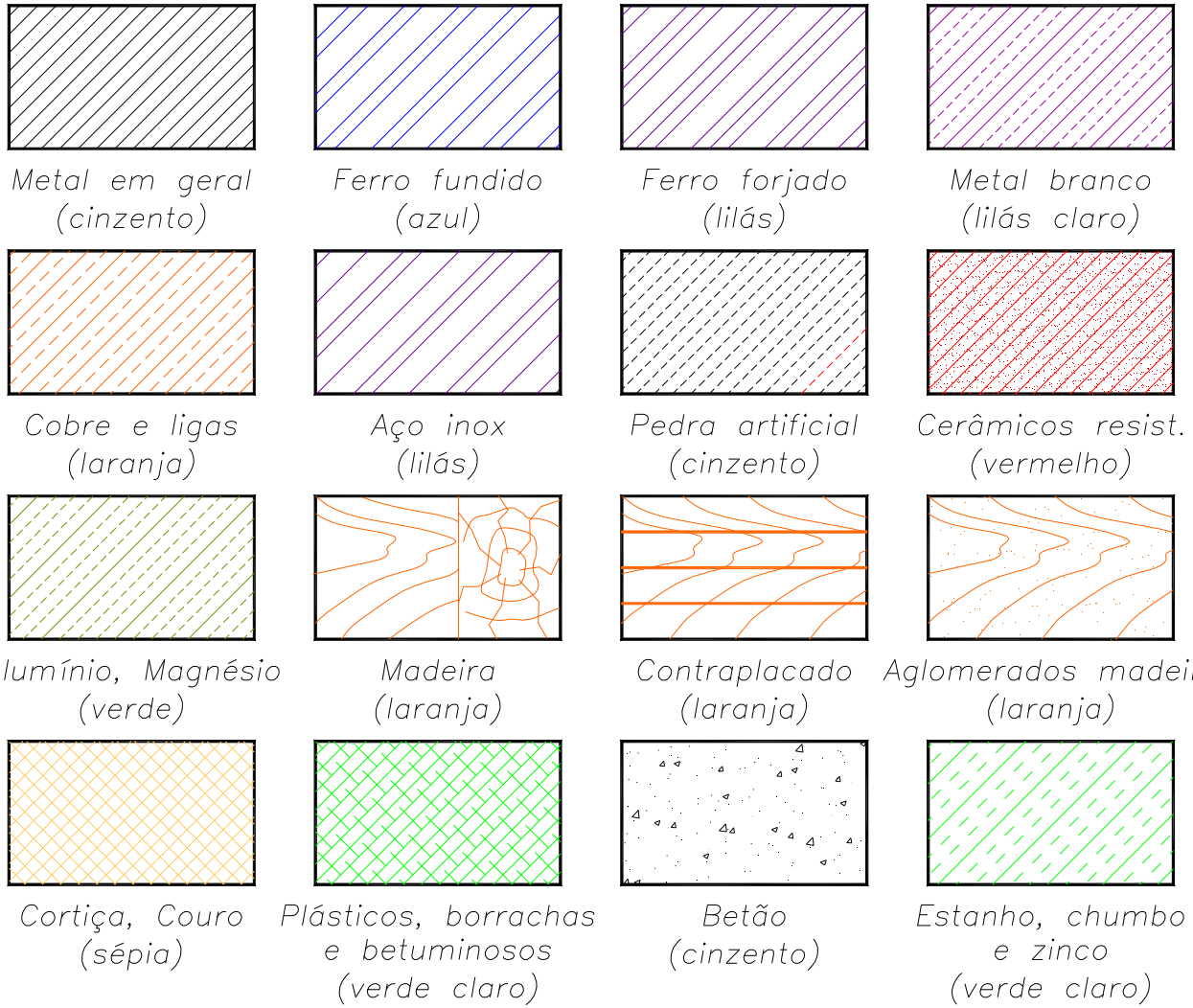

CORTES E SECÇÕES

- Corte total
- Meio corte
- Corte parcial

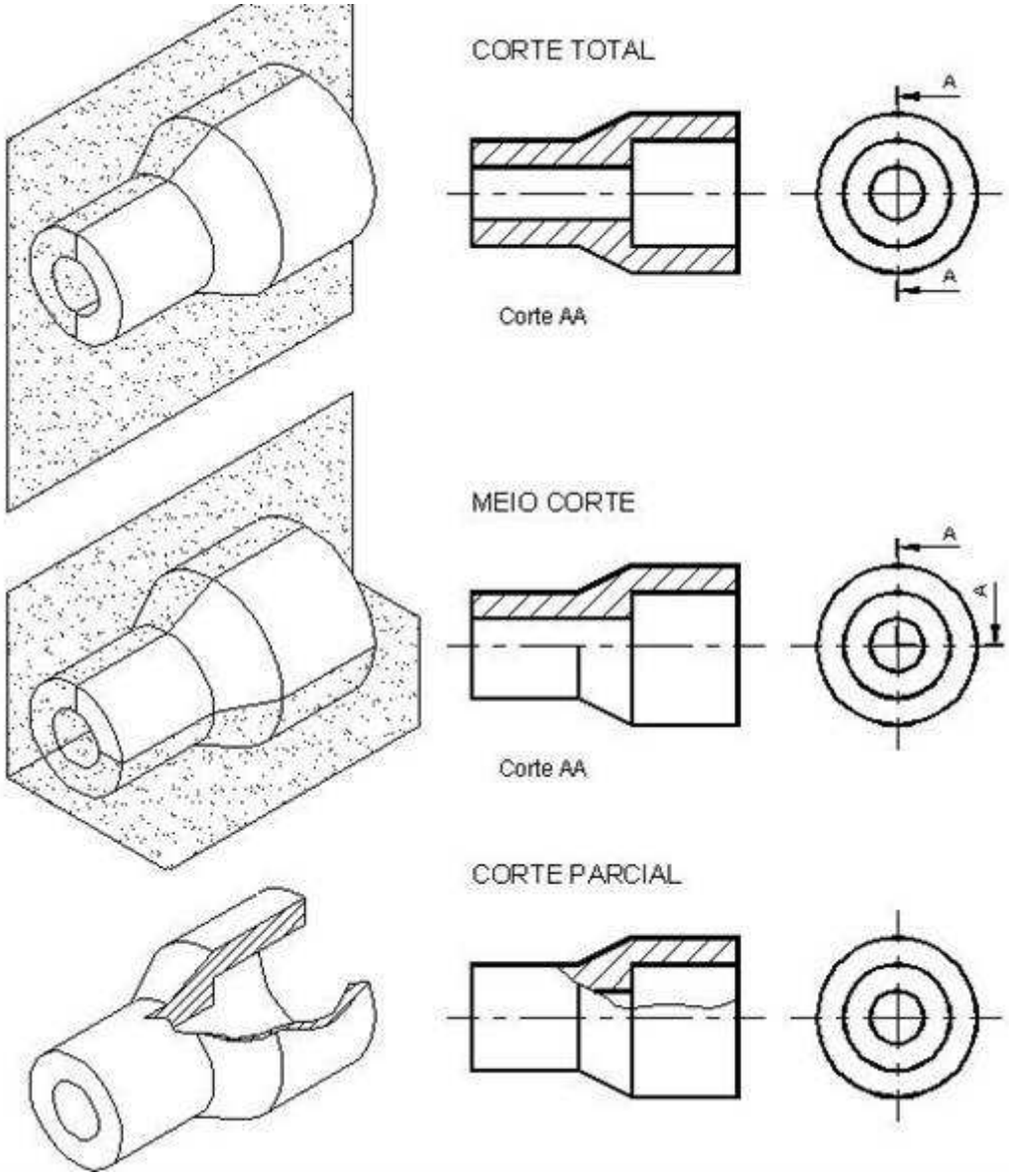

© **LIDEL** EDIÇÕES TÉCNICAS

CORTES E SECÇÕES

Escolha entre corte total, meio corte e corte parcial

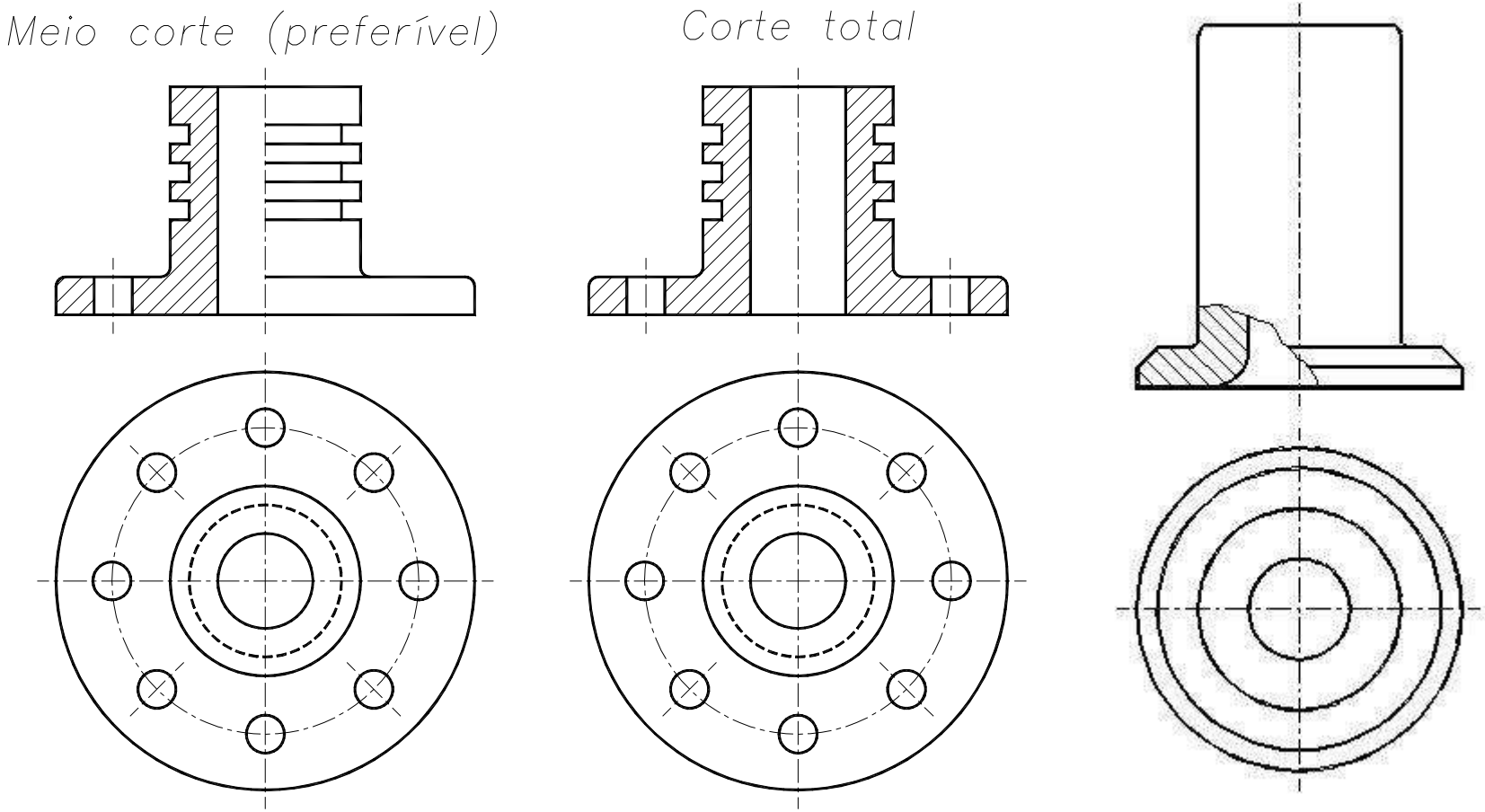

CORTES E SECÇÕES

Cortes múltiplos numa peça

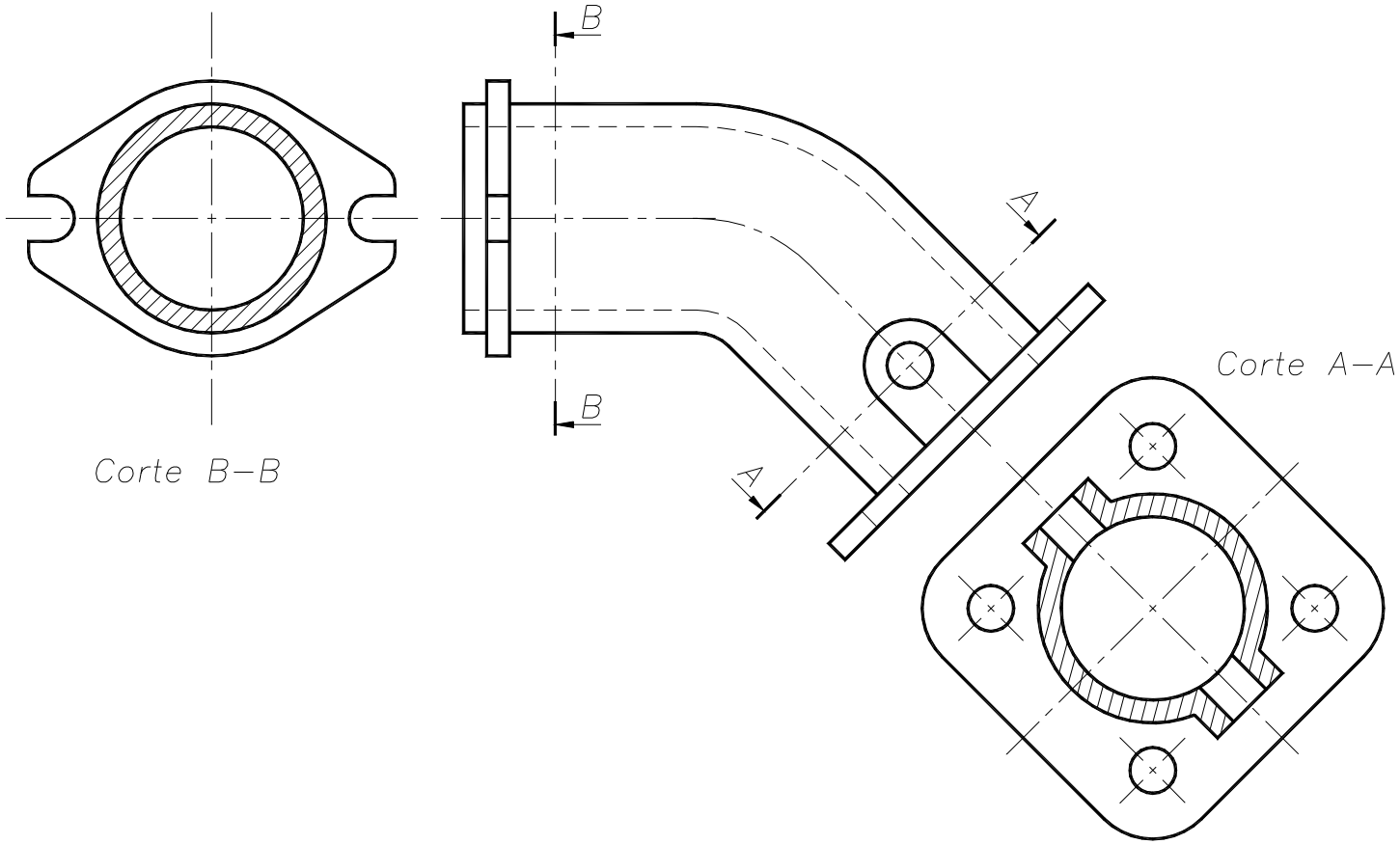

CORTES E SECÇÕES

- Corte por planos paralelos

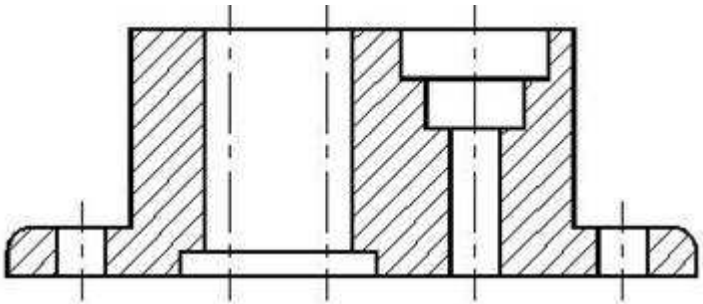

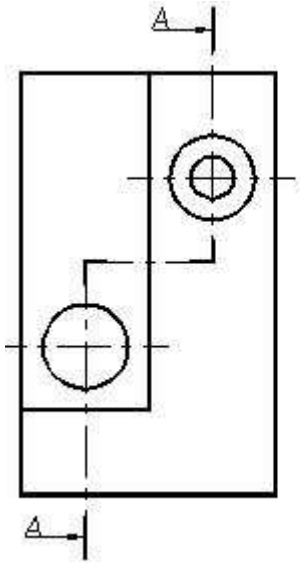

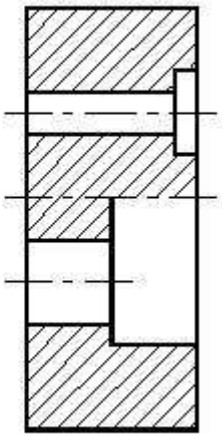

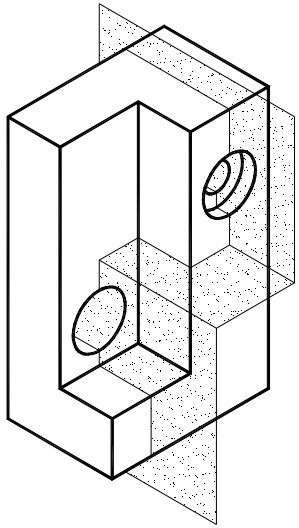

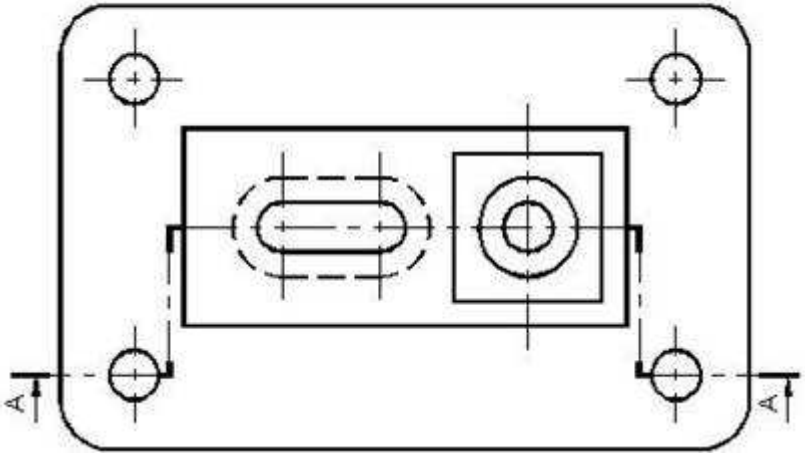

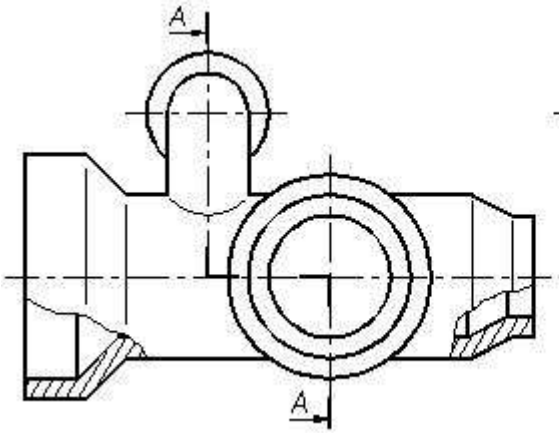

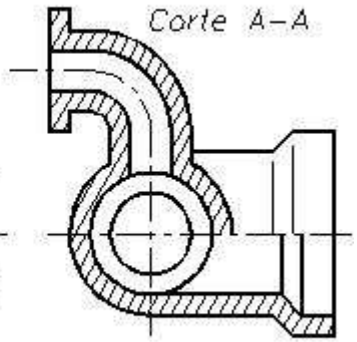

© **LIDEL** EDIÇÕES TÉCNICAS

CORTES E SECÇÕES

- Corte por planos concorrentes

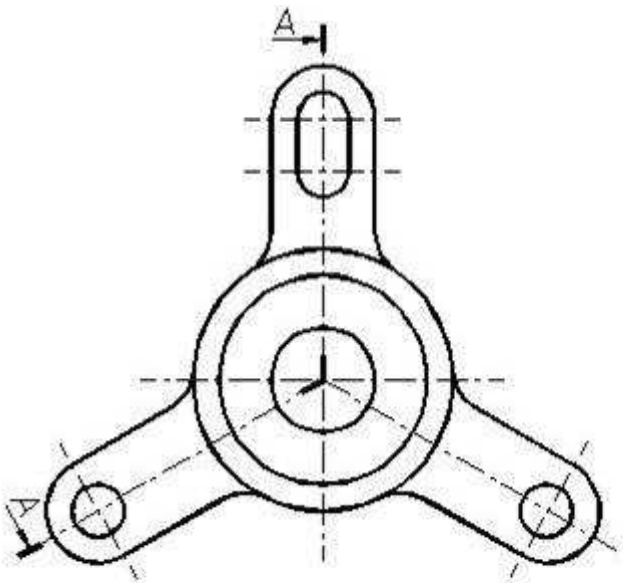

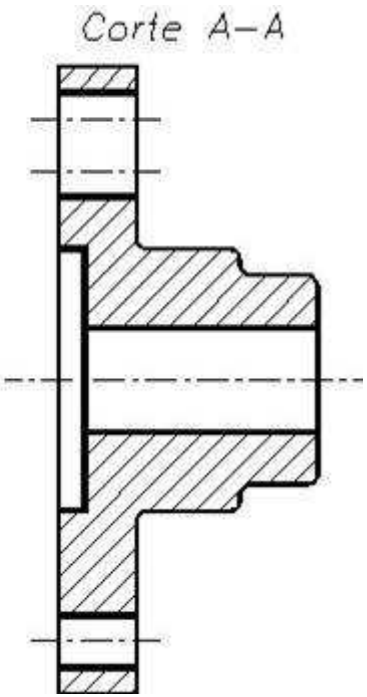

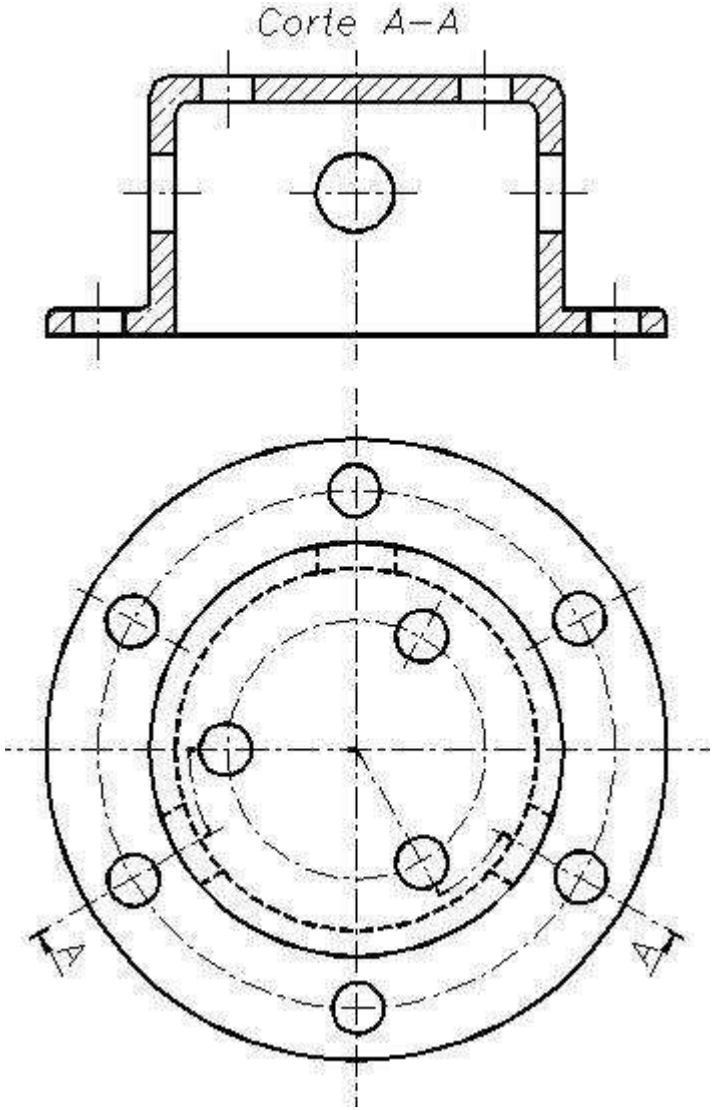

© **LIDEL** EDIÇÕES TÉCNICAS

CORTES E SECÇÕES

- Corte por planos sucessivos

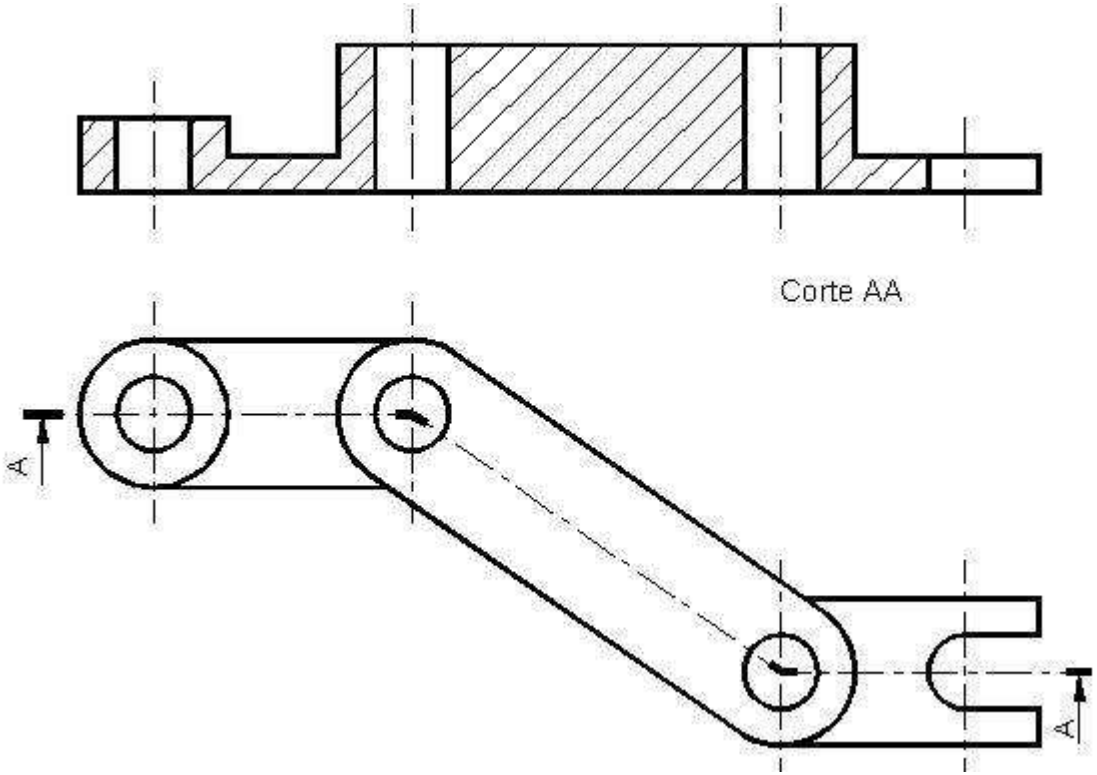

CORTES E SECÇÕES

Elementos que não se cortam

- Braços de tambores

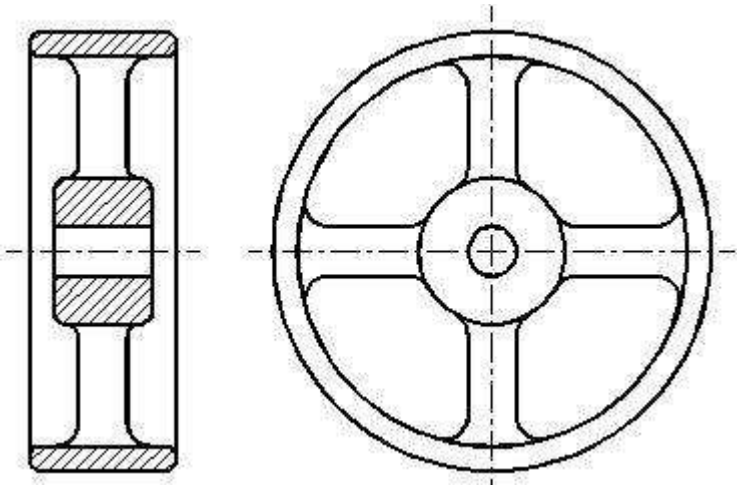

- Nervuras

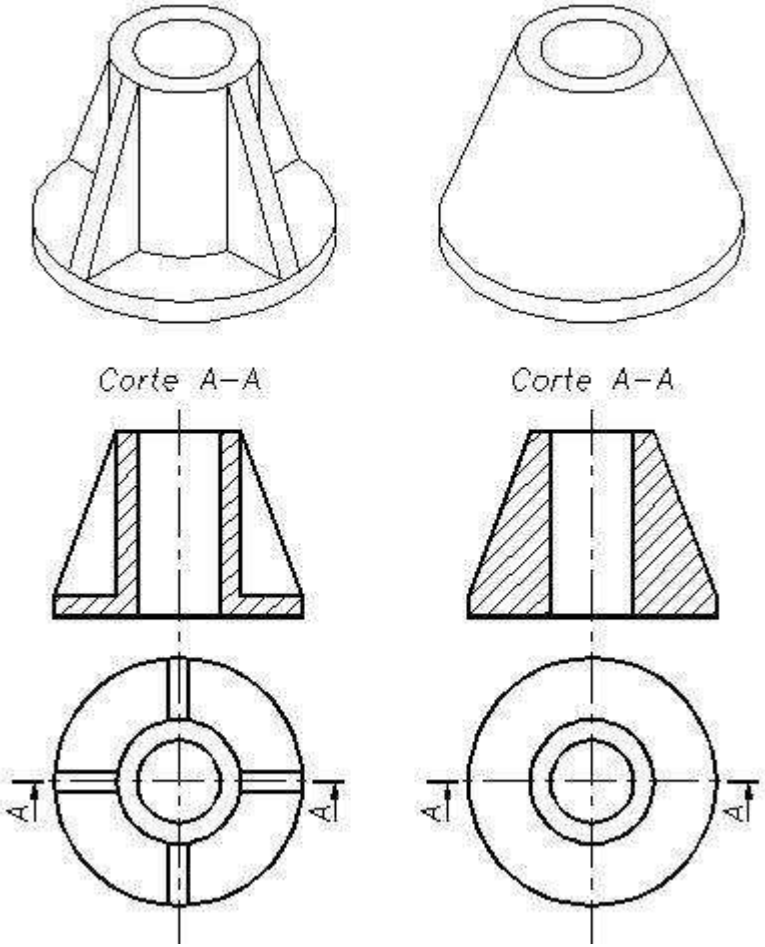

CORTES E SECÇÕES

Nervuras duvidosas

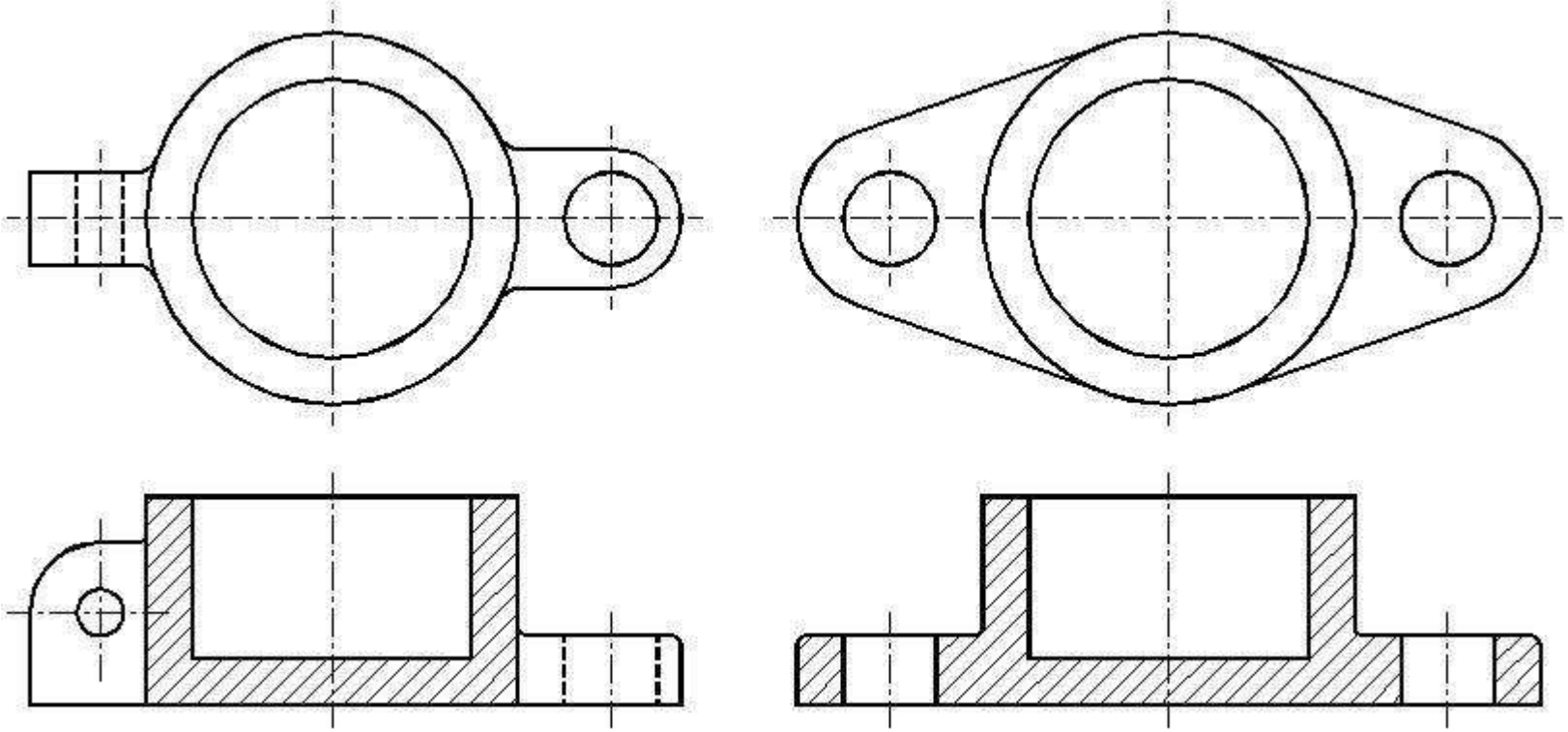

CORTES E SECÇÕES

Rebatimento de pormenores não intersectados pelo plano de corte

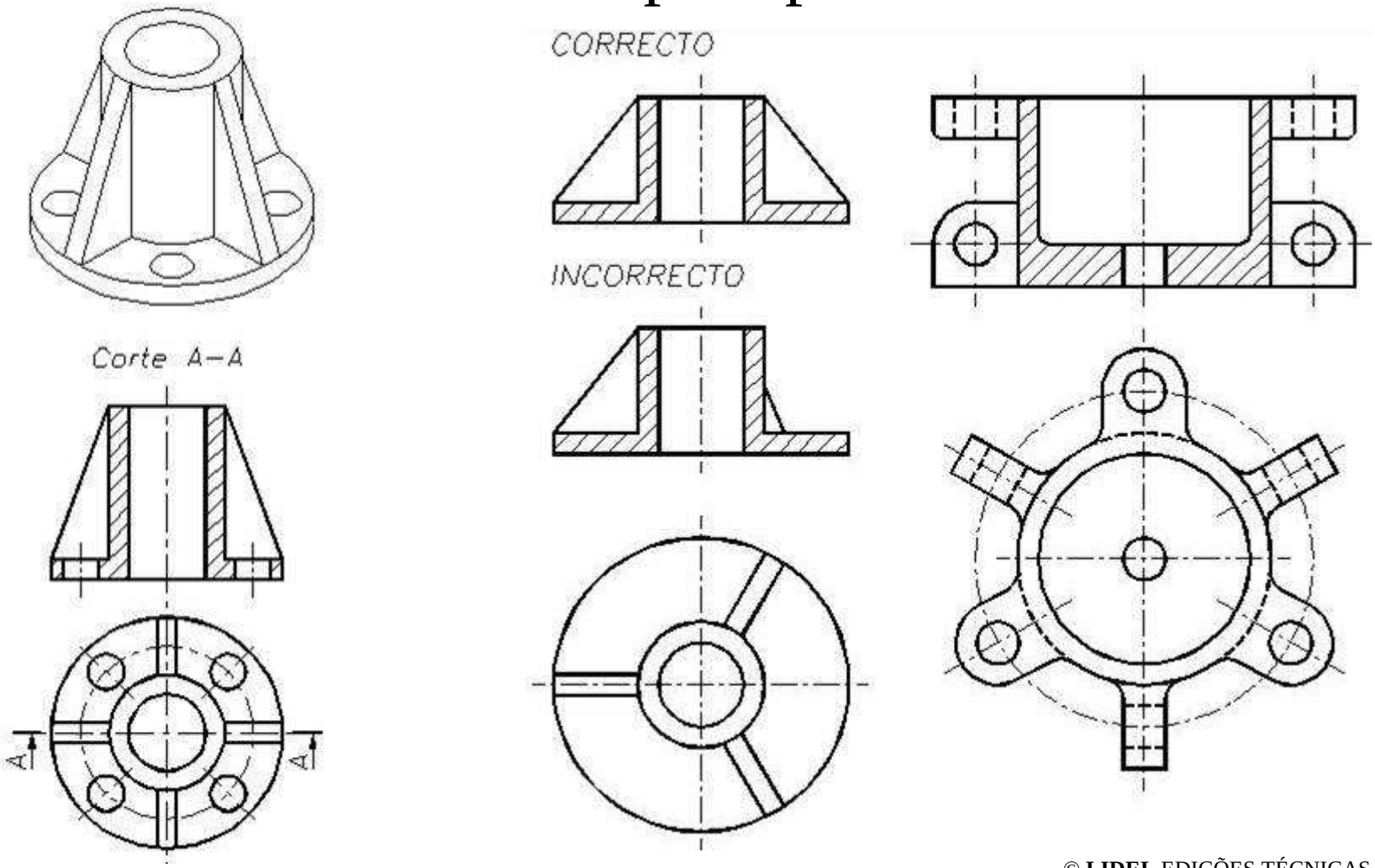

CORTES E SECÇÕES

Representações convencionais em cortes

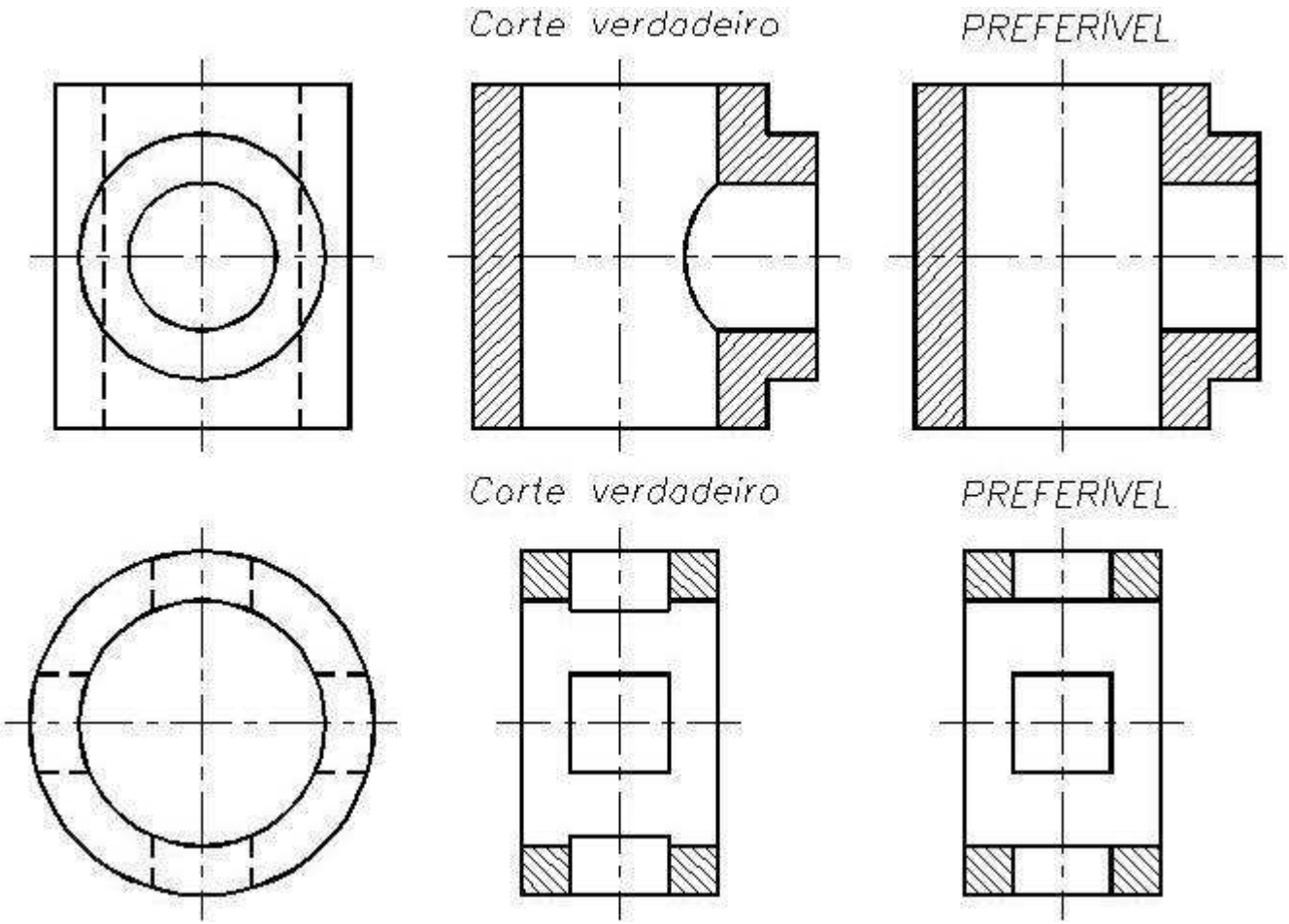

CORTES E SECÇÕES

Tracejados em conjuntos de peças

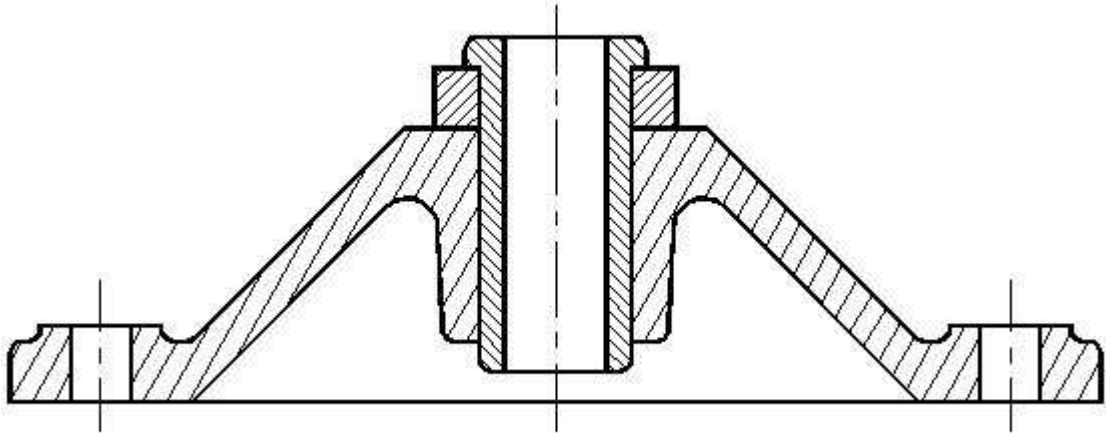

- Corte de perfis delgados

CORTES E SECÇÕES

- Corte de conjuntos, atingindo longitudinalmente um dos elementos

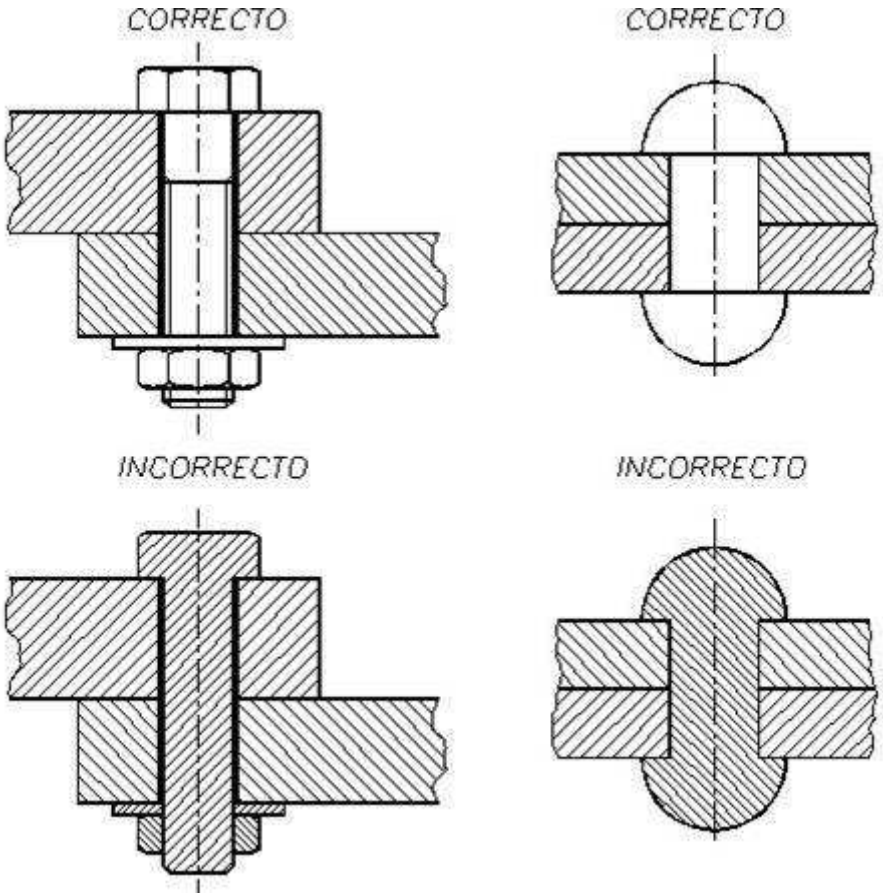

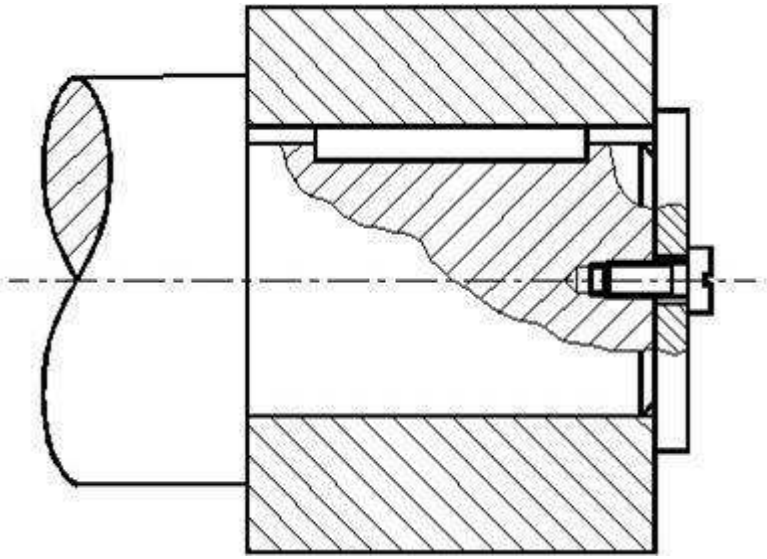

CORTES E SECÇÕES

Secções

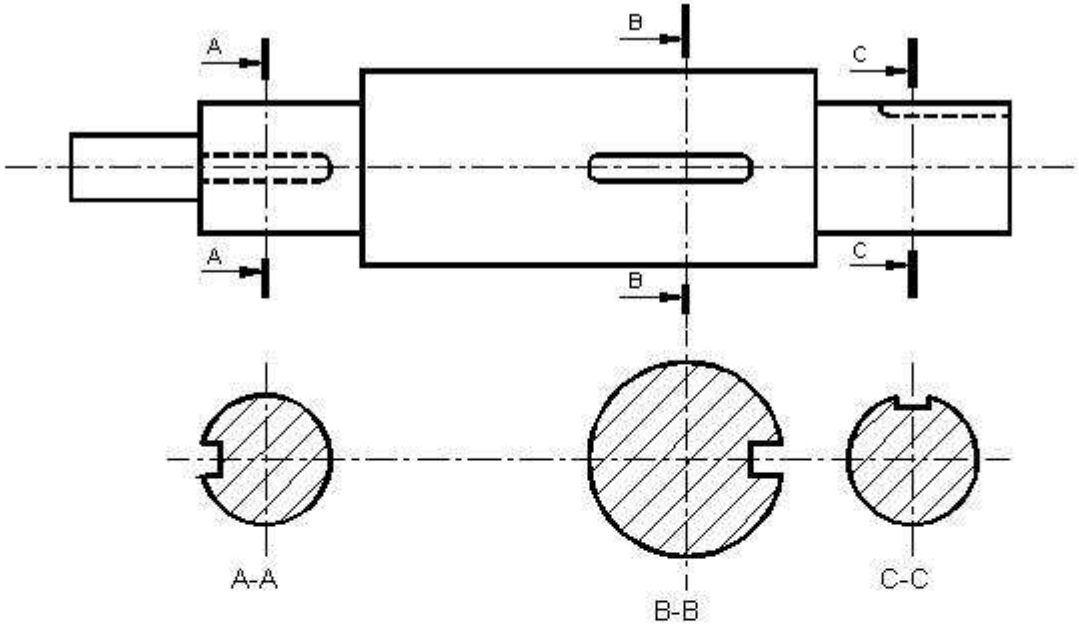

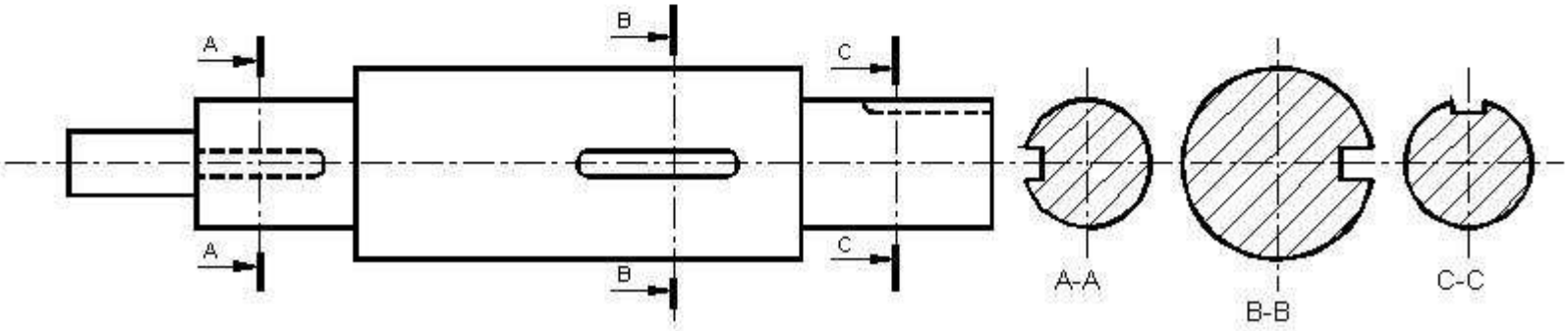

CORTES E SECÇÕES

- Secções rebatidas

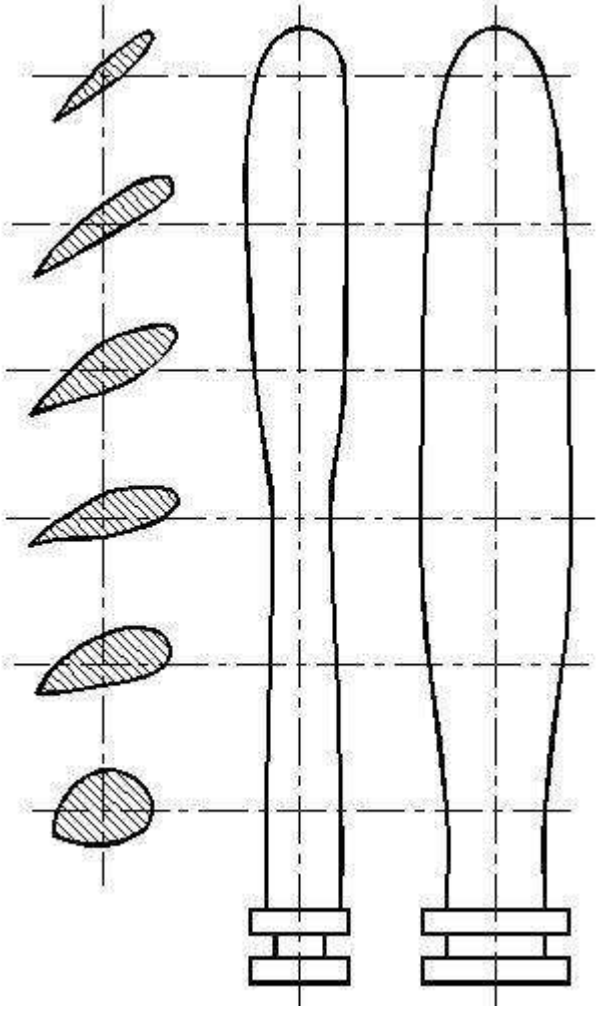

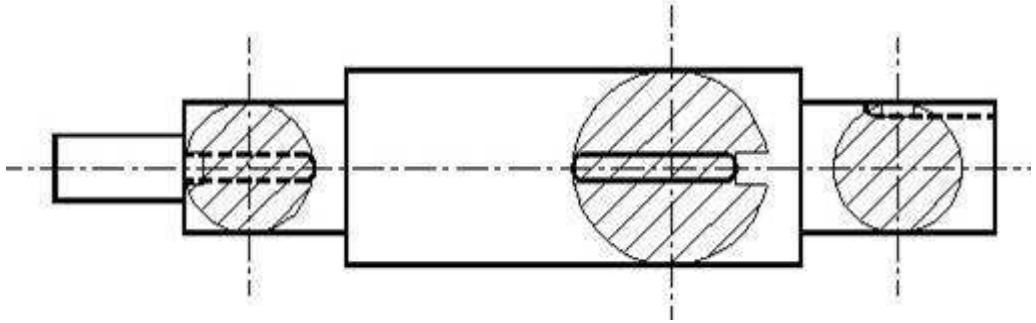

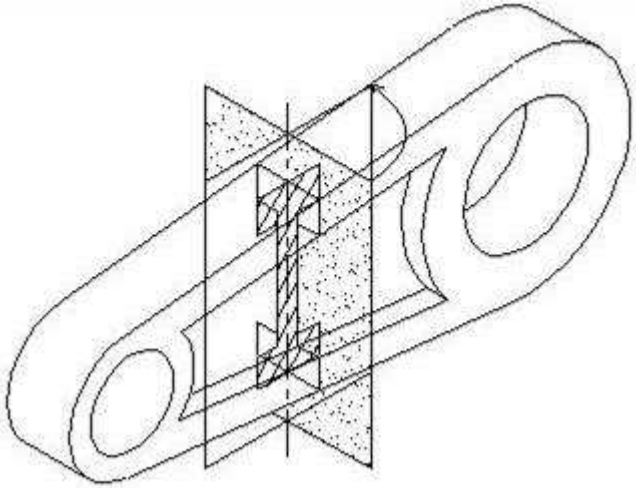

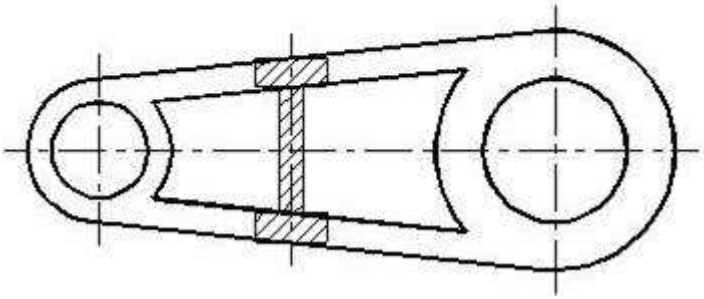

CORTES E SECÇÕES

Diferenças entre um corte e uma secção

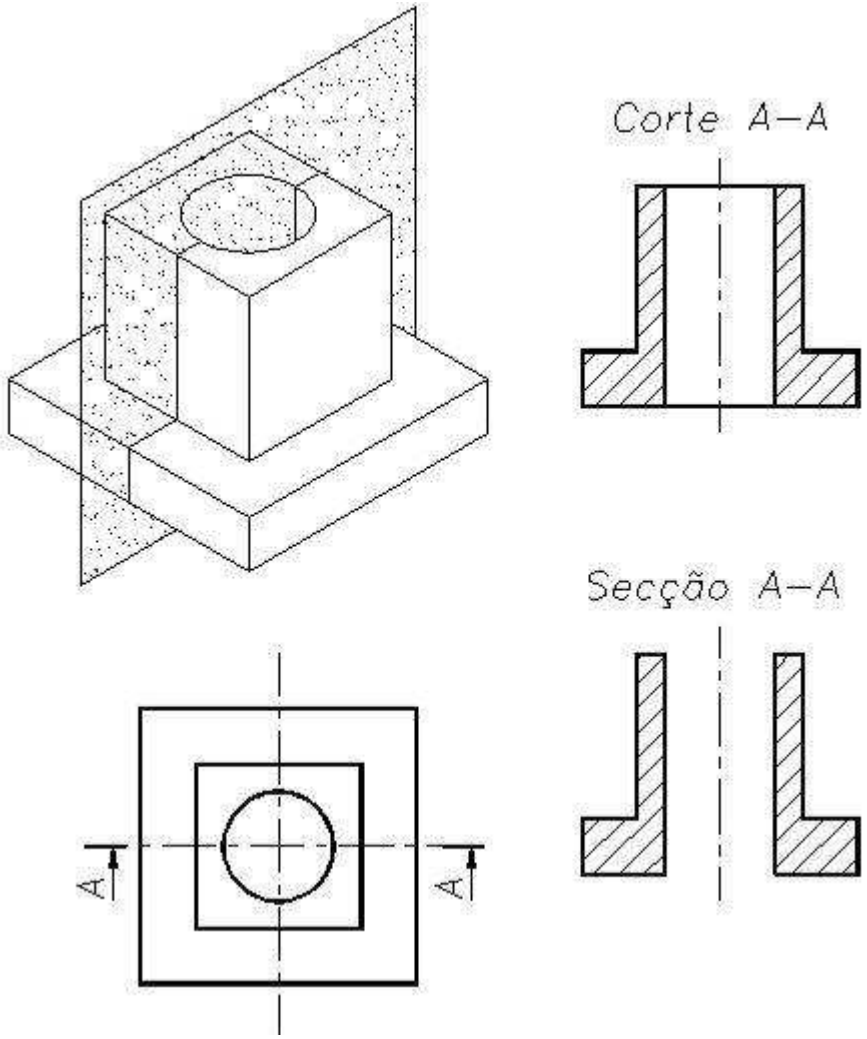

CORTES E SECÇÕES

- Aplicações em CAD

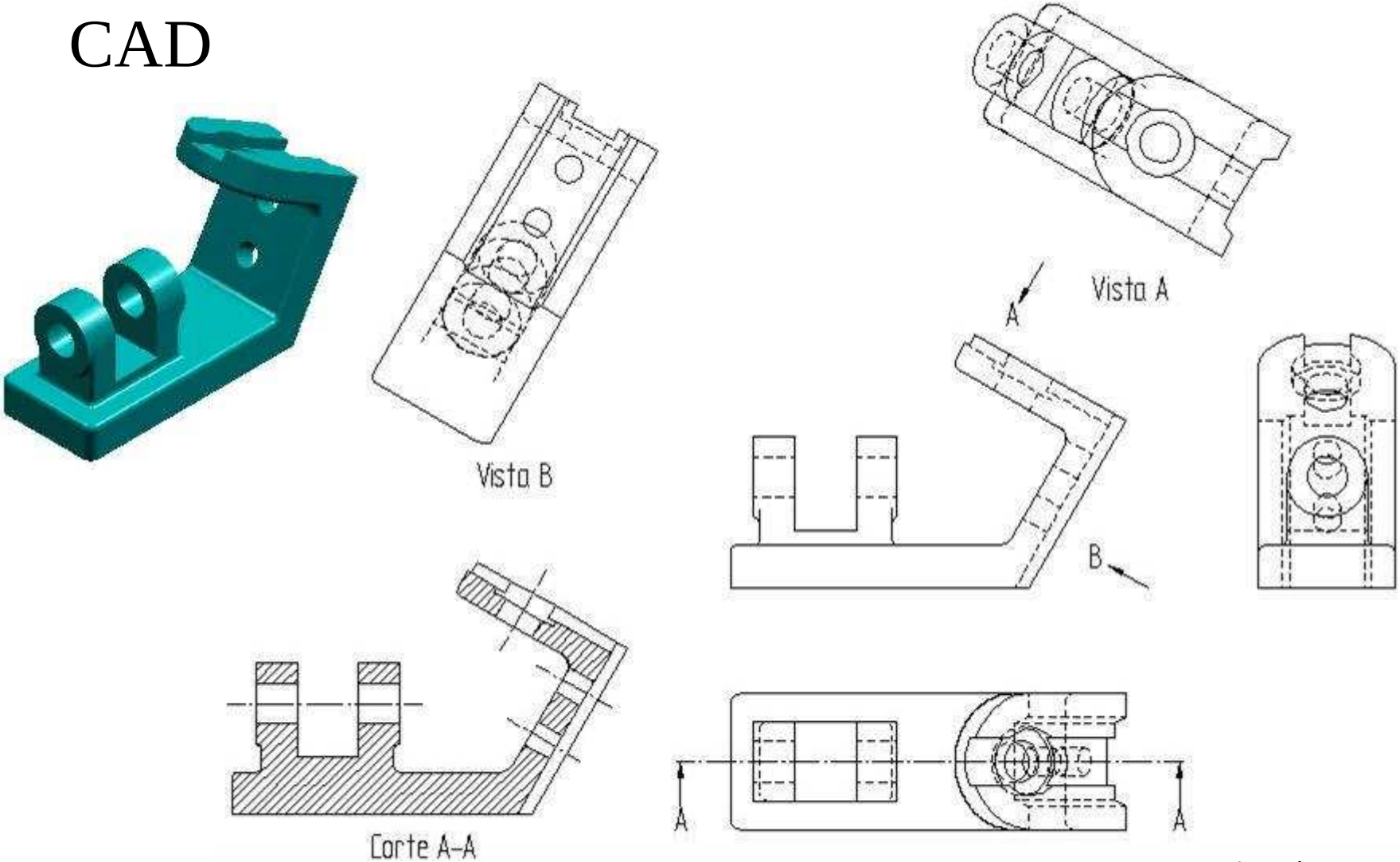

CORTES E SECÇÕES

- Erros mais frequentes nas representações de cortes automáticas em CAD 3D

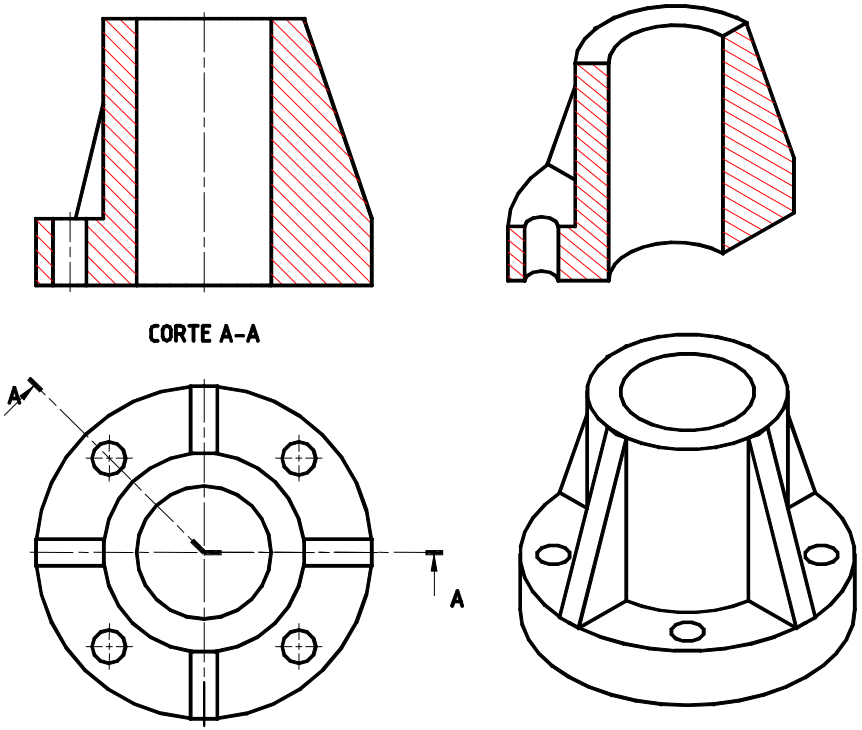

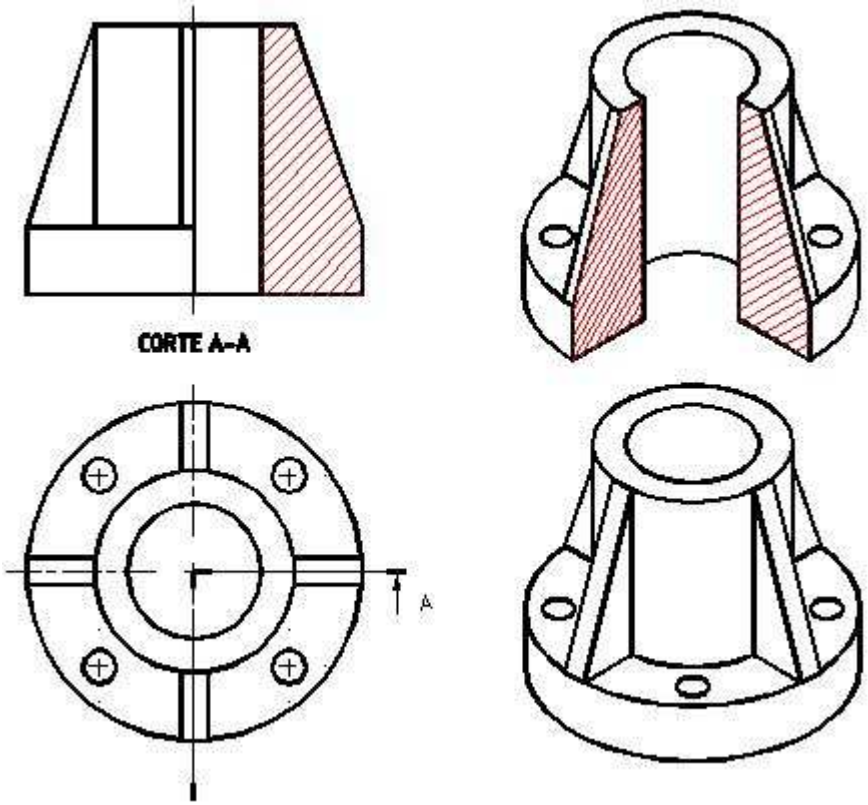

Silva, Ribeiro, Dias, Sousa